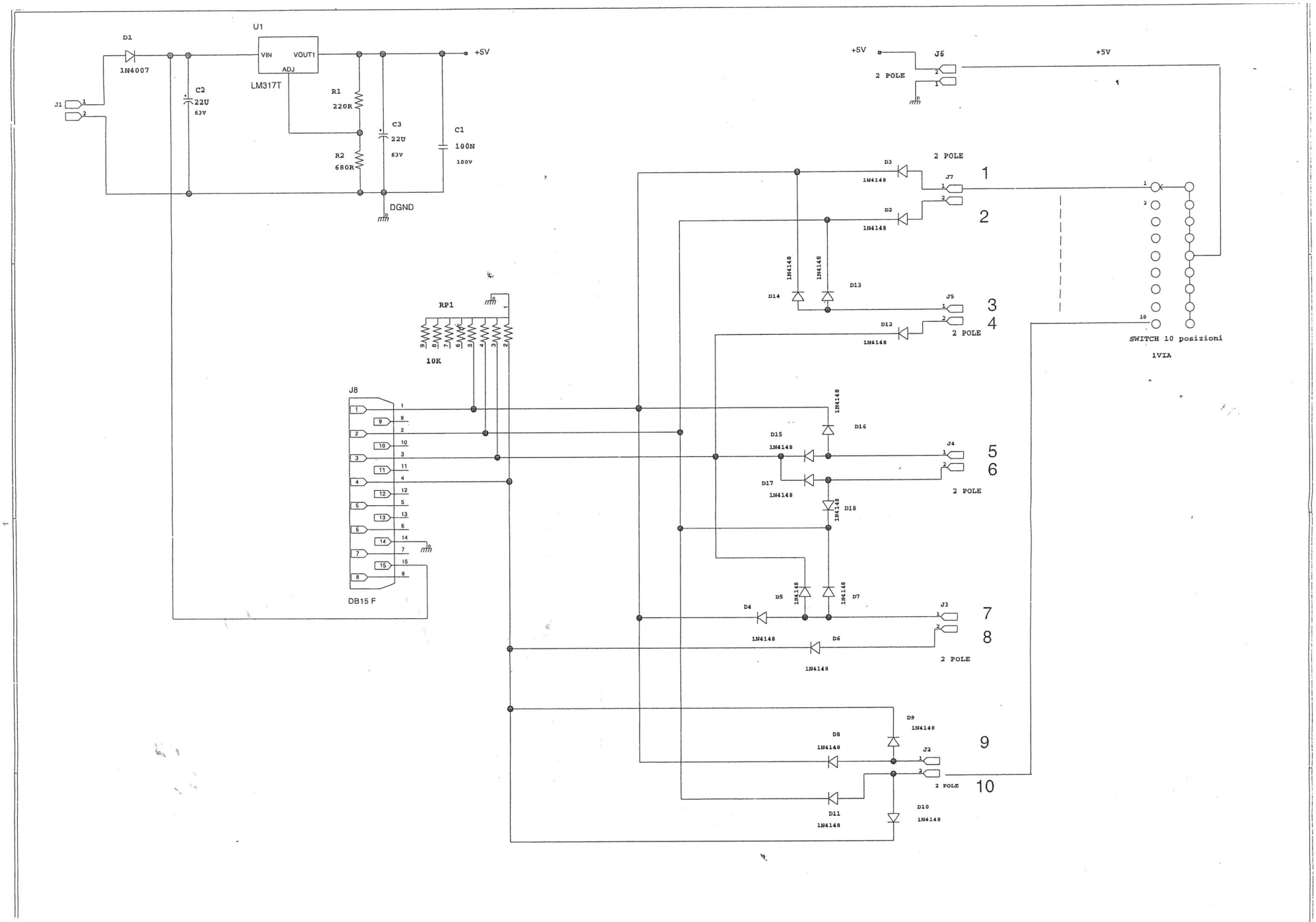
U1
LM317T
VIN
VOUT1
ADJ
D1
1N4007
J1
C2
22U
63V
R1
220R
R2
680R
C3
22U
63V
C1
100N
100V
+5V
DGND
RP1
10K
J8
DB15 F
J6
2 POLE
J7
J5
J4
J3
J2
D2
D3
D4
D5
D6
D7
D8
D9
D10
D11
D12
D13
D14
D15
D16
D17
D18
1N4148
SWITCH 10 posizioni
1VIA
1
2
3
4
5
6
7
8
9
10